BIXOLON®

사용 설명서

SRP-275III

임팩트 프린터

Rev. 1.01

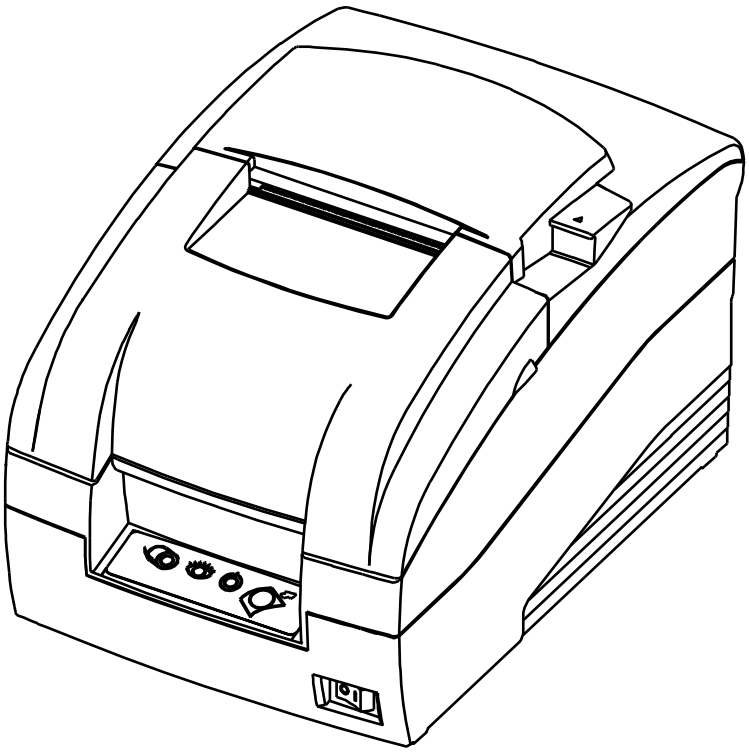

http://www.bixolon.com

■ 안전상의 경고

제품을 올바르게 사용하여 위험이나 물적 손해를 미리 방지하기 위한 내용이므로 반드시 지켜 사용해 주세요.

경고

표시사항 위반 시 심각한 상해나 사망이 발생할 가능성이 있습니다.

한 콘센트에 여러 제품의 전원플러그를 동시에 꽂아 사용하지 마세요.

- 발열 및 발화되어 위험합니다.
- 전원플러그에서 이물질이나 물기가 묻어있는 경우에는 잘 닦은 다음 사용하세요.
- 전원콘센트의 구멍이 헐거울 때는 전원 플러그를 꽂지 마세요.
- 멀티콘센트는 규격제품을 사용하세요.

금지

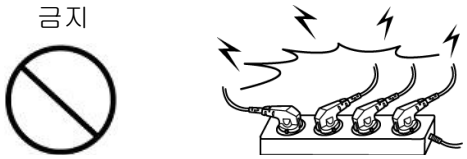

어댑터는 공급된 제품만을 사용하세요.

- 다른 어댑터를 사용하면 위험합니다.

금지

전원플러그를 뺄때는 전원코드를 잡아 당기지 마세요.

- 코드가 상처를 입어 화재나 고장의 원인이 됩니다.

금지

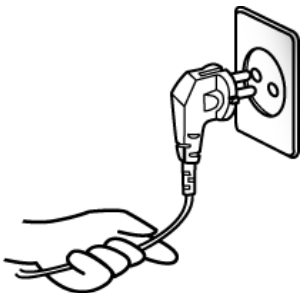

비닐팩은 어린이의 손에 닿지 않는 곳에 잘 보관하세요.

- 어린이가 비닐팩을 머리에 쓰면 위험합니다.

금지

젖은 손으로 전원플러그를 꽂거나 뽑지 마세요.

- 감전의 위험이 있습니다.

금지

전원코드를 무리하게 구부리거나 무거운 물건을 눌러 파손되지 않도록 하세요.

- 화재의 원인이 됩니다.

금지

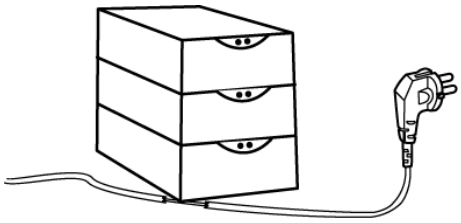

주의

표시사항 위반 시 경미한 상해나 제품손상이 발생할 가능성이 있습니다.

제품에서 연기가 나거나 이상한 냄새 또는 소리가 나는 등의 이상 발생시는 바로 전원을 끈 후 아래의 조치를 취해 주세요.

- 제품에 이상이 발생시는 바로 프린터 본체의 전원을 끈 다음 반드시 전원 플러그를 콘센트에서 뽑아주세요.
- 연기가 나지 않는 것을 확인하고 구입처로 수리를 의뢰해 주세요.

플러그 금지

방습제는 어린이의 손에 닿지 않는 곳에 잘 보관하세요.

- 어린이가 방습제를 먹으면 위험합니다.

금지

안정된 장소에 설치하세요.

- 넘어지면 제품이 파손되거나 다칠 수 있습니다.

금지

승인된 부품을 사용하고 함부로 분해, 수리, 개조하지 마세요.

- 제품이 손상될 수 있으므로 구입처에 문의하세요.
- 자동 절단기 날은 날카로우므로 손대지 마십시오.

분해금지

프린터의 본체 내부에 물이나 이물질이 들어가지 않도록 주의하세요.

- 본체 내부에 물이나 이물질이 들어간 경우에는 먼저 프린터 본체의 전원스위치를 끄고 전원플러그를 콘센트에서 뺀 다음 구입처로 연락해 주세요.

금지

제품을 고장난 상태에서 사용하지 마세요. 화재, 감전의 원인이 됩니다.

- 바로 본체의 전원스위치를 끄고 전원플러그를 콘센트에서 뺀 다음 구입처로 연락해 주세요.

플러그 금지

본 판권은 (주)빅솔론이 소유하고 있습니다. (주)빅솔론의 사전 서면 동의 없이 본 설명서를 복제하거나 사용자의 컴퓨터에 저장하거나 전자매체나 기계가 읽을 수 있는 형태로 전송할 수 없습니다.
이 설명서에 있는 정보의 용도와 관련해서는 특허 책임이 없습니다. 본 설명서는 주의해서 제작되었지만 잘못되거나 생략된 내용이 있을 수 있습니다.
(주)빅솔론은 본 설명서에 포함된 내용을 사용하여 발생한 손해에 대한 법적 책임이 없습니다.

(주)빅솔론과 제휴사는 제품 구매자나 제3자가 (주)빅솔론의 작동 및 유지 관리 지침을 따르지 않아 발생하는 제품 고장, 오용 또는 남용 그리고 허가되지 않은 제품 수정, 수리, 변경으로 인한 손해, 손실, 비용, 경비에 대한 법적 책임이 없습니다(미국 제외).

(주)빅솔론은 (주)빅솔론의 정품 또는 공인 제품으로 설계된 제품 이외의 옵션이나 반소모품을 사용하여 발생한 손해나 문제에 대한 법적 책임이 없습니다.

■ KC 인증 내역

[방송통신기기 인증표시]
기기의 명칭(모델명) : 영수 프린터 (SRP-275IIIC, SRP-275IIIA)
인증 받은 자의 상호 : 주식회사 빅솔론
제조년월 : -
제조자/제조국 : 주식회사 빅솔론 / 한국
인증번호 : MSIP-REM-BIK-SRP275III

[사용자 안내문]
A급 기기(업무용 방송통신기자재)
이 기기는 업무용(A급) 전자파적합기기로서 판매자 또는 사용자는 이 점을 주의하시기 바라며, 가정 외의 지역에서 사용하는 것을 목적으로 합니다.

■ 주의

저희 (주)빅솔론은 제품의 기능과 품질 향상을 위하여 지속적인 개선을 하고 있습니다. 이로 인하여 제품의 사양과 매뉴얼의 내용은 사전 통보 없이 변경될 수 있습니다.

■ 경고

이 프린터에 차폐되지 않은 인터페이스 케이블을 연결하는 것은 이 장치의 EMC 기준 적용에 저촉됩니다. 준수할 책임이 있는 당사자가 승인하지 않은 제품 변경이나 수정으로 프린터 사용 권한이 무효가 될 수 있습니다.

■ WEEE (Waste Electrical and Electric Equipment)

This mark shown on the product or its literature indicates that the corresponding item should not be discarded at the end of its working life with other household waste. To prevent possible harm to the environment or human health from uncontrolled waste disposal, please separate marked items from other types of waste and recycle them responsibly to promote the sustained reuse of material resources. Household users should contact either the retailer where they purchased this product, or their local government office for details of where and how they can conduct environmentally safe recycling of such items. Commercial users should contact their suppliers and check the terms and conditions of purchase contracts. This product should not be combined with other commercial waste for disposal.

■ 라벨 재질

* 컨트롤 라벨: PC
* 기타 라벨: PET

■ 제품소개

SRP-275III는 롤 용지에 출력할 수 있는 고품질 POS용 도트 프린터입니다.
이 제품은 작고 가벼우며 신뢰성이 높은 1기식 프린터로서 다음과 같은 특징이 있습니다.

- 컴팩트한 디자인 가벼운 중량
- 최단거리 인쇄 기능을 통한 고속 출력 (5.1LPS)
- 클램셸 메커니즘을 통한 사용 편의성
- 캐리지 이송과 급지에 스탭 모터를 사용하여 높은 신뢰성, 긴 수명 보장
- 검정/적색 2색 출력
- 내부의 드로어 인터페이스를 사용하여 헤드 작동 가능
- 7 x 9 / 9 x 9 글꼴 선택 가능
- 자동 절단기에서는 고품질의 절단용 날을 사용하고 수명이 긴 순환 방식 적용 (약 150만 회 절단)
- 용지 부족 센서 기본 적용 (벽걸이 설치는 제외)
- 블랙마크 감지 기능 (전면/후면 선택 옵션)
- 내장형 AC 어댑터

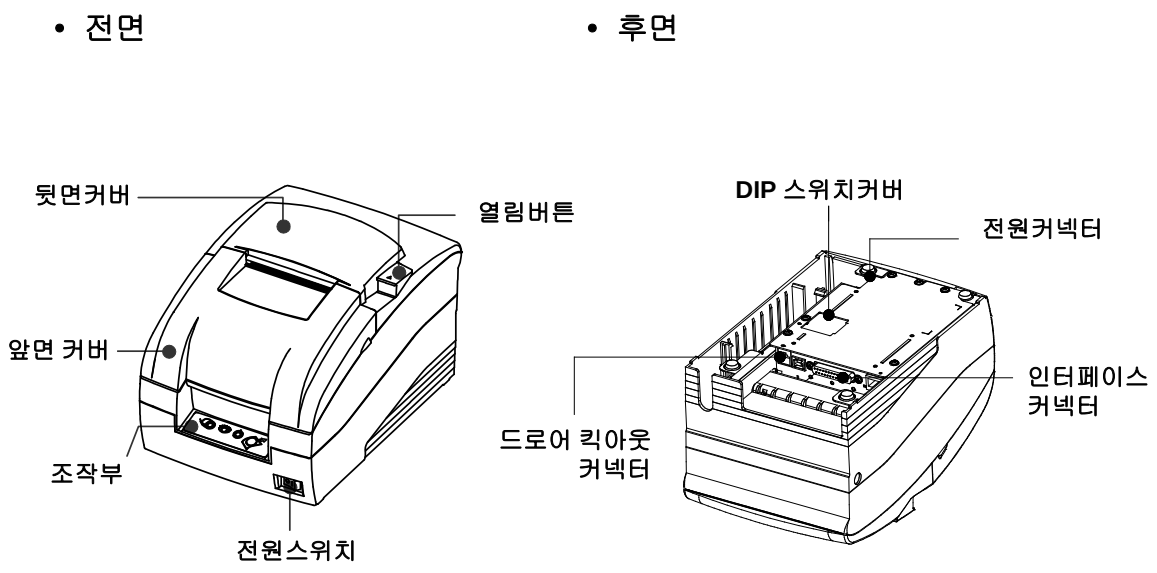

참고

프린터를 사용하시기 전에 사용설명서 제품 소개를 충분히 읽으신 후 사용하시길 바랍니다.

■ 목차

1. 프린터 설치 ····· 8
1-1 포장 풀기 ····· 8
1-2 프린터 설치 장소 선택 ····· 8
1-3 조작부 사용 ····· 9

2. 케이블 연결 ····· 10
2-1 AC 어댑터 연결하기 ····· 10
2-2 인터페이스 케이블과 드로어 킥아웃 케이블 연결하기 ····· 10
2-2-1 직렬(Serial) 인터페이스 (RS-232C) + 이더넷(Ethernet) + USB : OES Model ····· 11
2-2-2 병렬(Parallel) 인터페이스 (IEEE1284) + USB : OP Model ····· 12
2-2-3 직렬(Serial) 인터페이스 (RS-232C) + USB : OS Model ····· 13
2-2-4 현금 서랍 (DRAWER) 커넥터 ····· 14

3. 스위치 설정 ····· 15
3-1 딥(DIP) 스위치 설정 ····· 15
3-1-1 Citizen(iDP 3550) 모드를 위한 DIP 스위치 설정 ····· 16
3-1-2 Star(SP500) 모드를 위한 DIP 스위치 설정 ····· 17
3-1-3 DIP 스위치 설정 변경 ····· 18
3-2 메모리 스위치 설정 ····· 19
3-2-1 Star 모드를 위한 메모리 설정 ····· 21

4. 리본 카트리지 설치 ····· 27

5. 용지(Roll) 넣기 ····· 28

6. 벽걸이 설치 (선택사항) ····· 29

7. 셀프 테스트 ····· 30

8. 16진수 인쇄 (Hexadecimal Dumping) ····· 31

9. 사양 ····· 32
9-1 인쇄 사양 ····· 32
9-2 용지 사양 ····· 32
9-3 리본 카트리지 사양 ····· 32
9-4 전기적 특성 ····· 33
9-5 신뢰성 ····· 33
9-6 환경조건 ····· 33
9-7 치수 및 중량 ····· 34
9-8 선택기능 ····· 35

10. 부록 - 문제 해결 ····· 36
10-1 오류 표시등 깜박임 패턴 ····· 36
10-2 프린터에서 인쇄가 시작되지 않습니다 ····· 37
10-3 프린터에서 인쇄가 중지됩니다 ····· 38
10-4 프린터 자가 진단을 하고 싶습니다 ····· 38
10-5 인쇄 상태가 좋지 않습니다 ····· 38

1. 프린터 설치

1-1 포장 풀기

아래 그림에 있는 품목이 프린터 포장 상자에 모두 포함되어 있어야 합니다.
손상되거나 빠진 품목이 있으면 구입처에 문의하십시오.

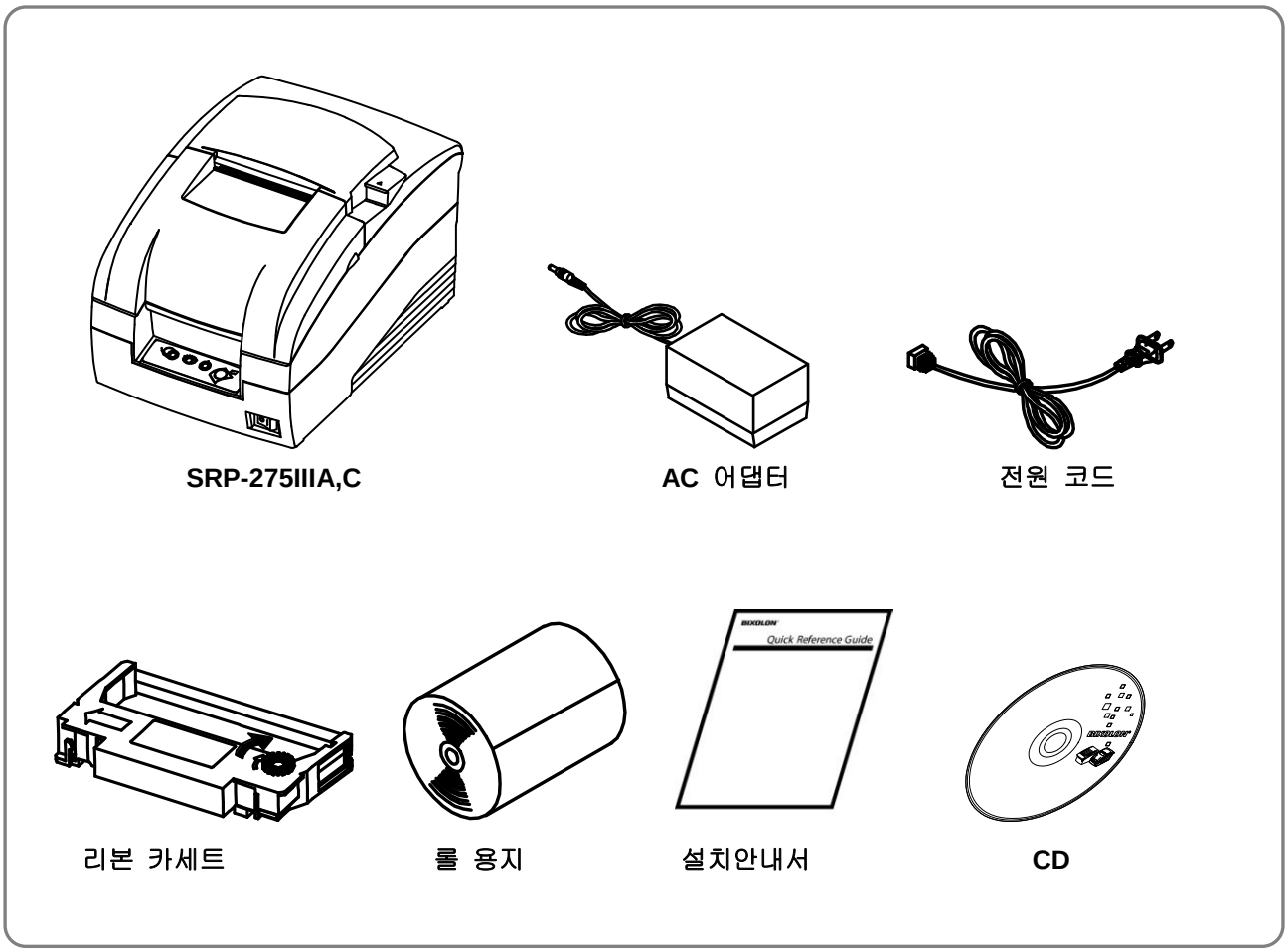

1-2 프린터 설치 장소 선택

- 직사광선이나 과열의 영향이 있는 곳은 피하십시오.
- 고온 다습한 곳에서 사용하거나 보관하지 마십시오.
- 먼지가 많은 곳에서 사용하거나 보관하지 마십시오.
- 불안정하거나 수평이 유지되지 않는 곳에 프린터를 설치하지 마십시오.
- 강한 진동이나 충격은 프린터 손상의 원인이 됩니다.
- 사용하기 쉽도록 충분한 공간이 확보되어야 합니다.

1-3 조작부 사용

대부분의 프린터 기능은 소프트웨어로 작동되지만 조작부에 있는 표시등을 통해 프린터 상태를 확인하고 상태에 따라 사용할 버튼을 결정할 수 있습니다.

- 조작부

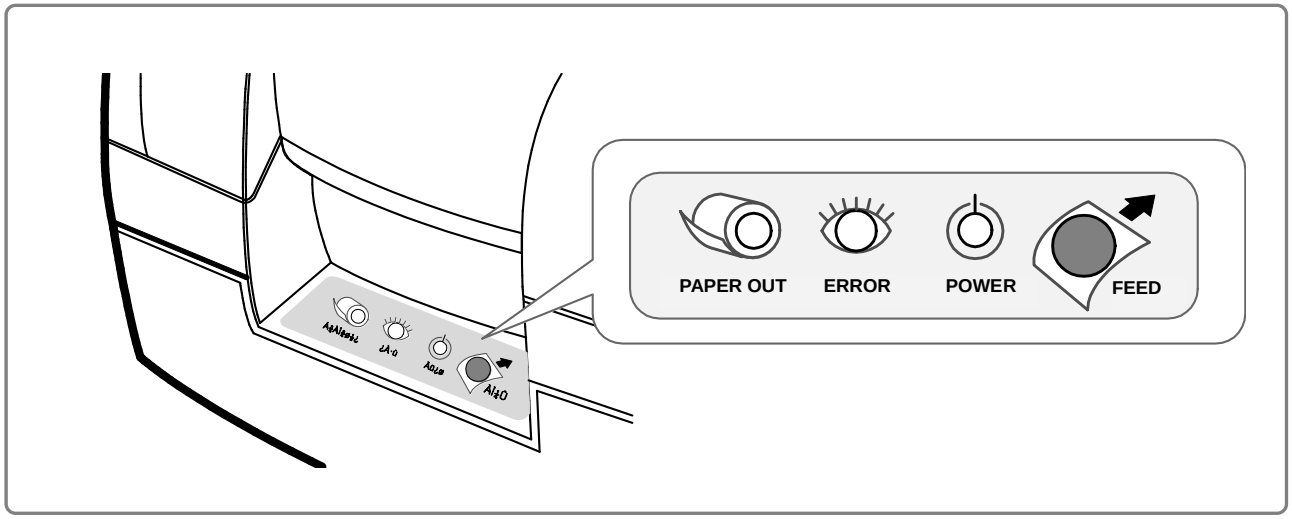

- 전원 표시등 (녹색)

프린터 전원을 켜면 이 표시등이 켜집니다.

- 오류 표시등 (적색)

표시등이 깜박이지 않고 켜져 있으면 용지가 없거나 프린터 뒷면커버가 열려 있을 수 있습니다. 표시등이 깜박이면 오류가 있음을 나타내는 것이므로 표시등이 깜박이면 잠시 프린터를 껐다 켭니다. (“11.1장 오류 표시등 깜빡임 패턴”를 참조하십시오.) 표시등이 계속 깜박이면 관리자나 서비스 기사에게 문의하십시오.

- 용지없음 표시등 (적색, 벽걸이 설치 제외)

표시등이 켜져 있으면 용지가 거의 없음을 의미합니다. 새 롤 용지로 교체하십시오. 오류 표시등과 용지없음 표시등이 동시에 켜져 있으면 용지가 없거나 다 사용하였음을 의미합니다. 새 롤 용지로 교체하십시오. (“5장 롤 용지 설치”를 참조하십시오.)

- 이송 버튼

용지를 공급하거나 자가 진단을 시작하거나 16진수 덤프 모드에서 사용합니다.
(자가 진단과 관련된 내용은 “8장 자가 진단”을 참조하십시오.)
(16진수 덤프 모드에 관련된 내용은 “9장 16진수 덤프”를 참조하십시오.)

2. 케이블 연결

2-1 AC 어댑터 연결하기

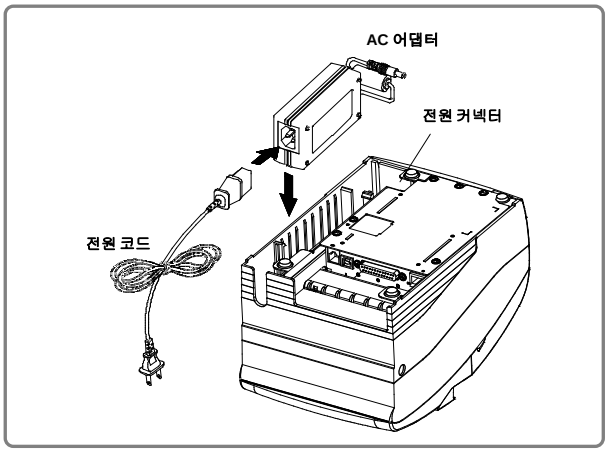

• 다음 절차에 따라 **AC** 어댑터를 연결하십시오.

1) 프린터가 꺼져 있는지 확인하십시오.
2) AC 어댑터를 프린터에 삽입하기 전 전원 코드를 AC 어댑터에 연결하십시오.
3) AC 어댑터를 프린터에 삽입하십시오.
4) AC 어댑터 케이블을 프린터의 전원 커넥터에 연결하십시오.
5) 전원코드를 콘센트에 꼽고, 전원을 켜십시오.

⚠ *주의*

프린터를 전력공급장치에 연결하기 전에, 전압 및 전력 사양이 프린터 사양과 일치하는지 확인하십시오.
올바르지 않은 전력공급장치를 사용하면 프린터에 심각한 손상이 발생할 수 있습니다.

2-2 인터페이스 케이블과 드로어 킥아웃 케이블 연결하기

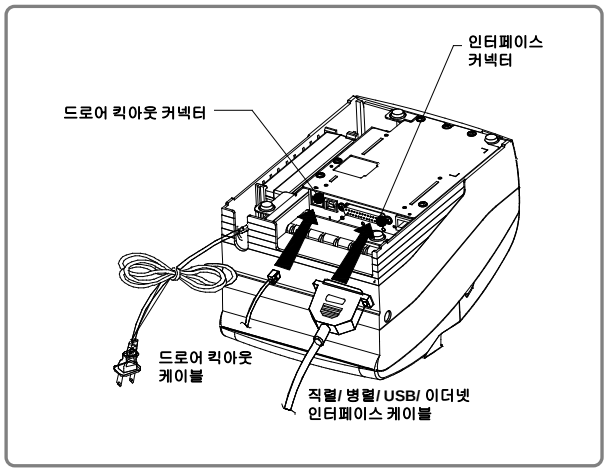

• 다음 절차에 따라 케이블을 연결하십시오.

1) 프린터와 ECR (호스트 컴퓨터)을 끕니다.
2) 프린터에 있는 인터페이스 커넥터에 인터페이스 케이블을 연결한 다음, 커넥터 양쪽을 나사로 조입니다.
3) 프린터에 있는 드로어 킥아웃 커넥터에 드로어 킥아웃 케이블을 연결합니다. (드로어 킥아웃 케이블을 분리할 때에는 커넥터의 클립을 눌러 잡아 당기면 됩니다.

✎ *참고*

프린터와 호스트 ECR(호스트 컴퓨터)의 사양과 일치하는 인터페이스 케이블을 통해 프린터와 호스트 ECR(호스트 컴퓨터)을 연결합니다. 프린터사양에 맞는 드로어를 사용해야 합니다.
시스템에서 사용하는 인터페이스에 따라, 직렬, 병렬, USB 또는 이더넷 통신 케이블 중 하나를 프린터 뒷면에 있는 적절한 커넥터에 연결합니다. 케이블은 대리점이나 시스템 설치업자가 제공합니다.

2-2-1 직렬(Serial) 인터페이스 (RS-232C) + 이더넷(Ethernet) + USB : OES Model

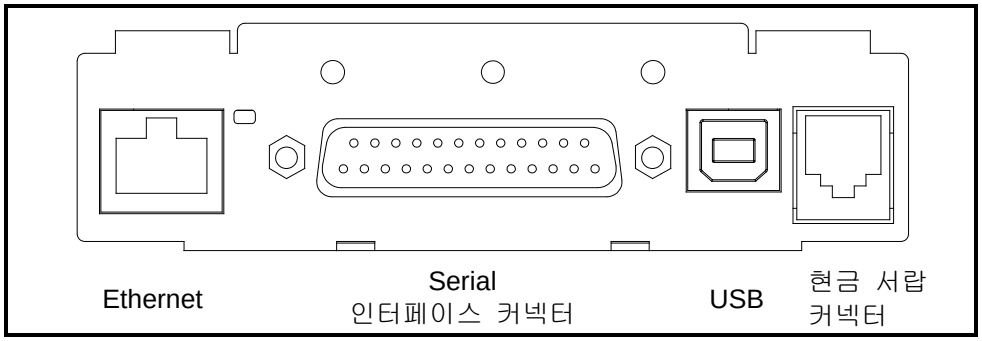

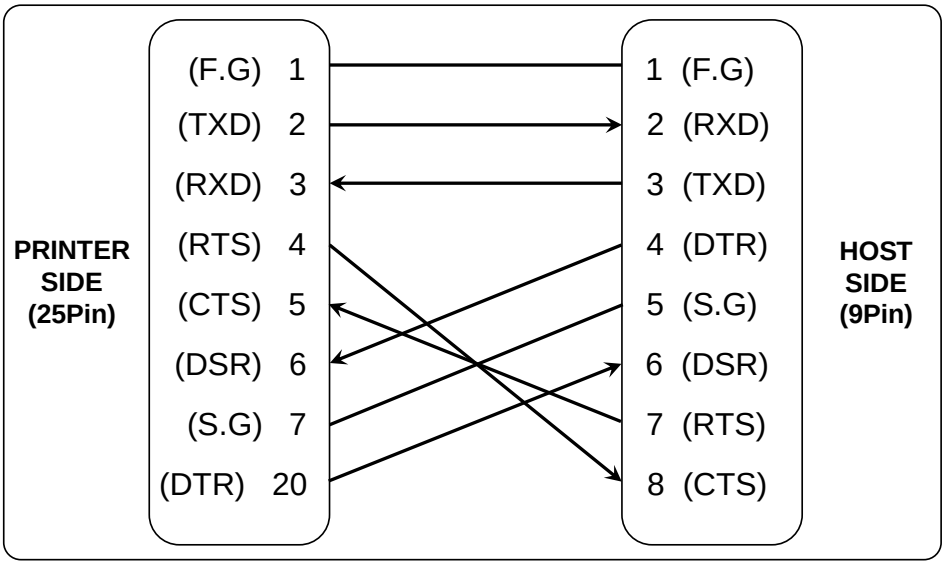

- **직렬(Serial)**

핀 번호	신호명	방향	기능
1	FG	-	프레임 접지
2	TxD	출력	데이타 전송
3	RxD	입력	데이타 수신
6	DSR	입력	Data Set Ready
7	SG	-	신호 접지
20	DTR	출력	Data Terminal Ready

- **이더넷(Ethernet)**

번호	시그널 이름	지정 (색상)	기 능
1	TxD+	White with orange stripe	Transmit +
2	TxD-	Solid orange	Transmit -
3	RxD+	White with green stripe	Receive +
4	NC	Solid blue	-
5	NC	White with blue stripe	-
6	RxD-	Solid green	Receive -
7	NC	White with brown stripe	-
8	NC	Solid brown	-

- **USB**

번호	시그널 이름	지정 (색상)	기 능
쉘(Shell)	실드(Shield)	드레인(Drain)케이블	프레임 그라운드
1	VBUS	적색	호스트 전원
2	D-	백색	데이터 줄 (D-)
3	D+	녹색	데이터 줄 (D+)
4	GND	흑색	시그널 그라운드

2-2-2 병렬(Parallel) 인터페이스 (IEEE1284) + USB : OP Model

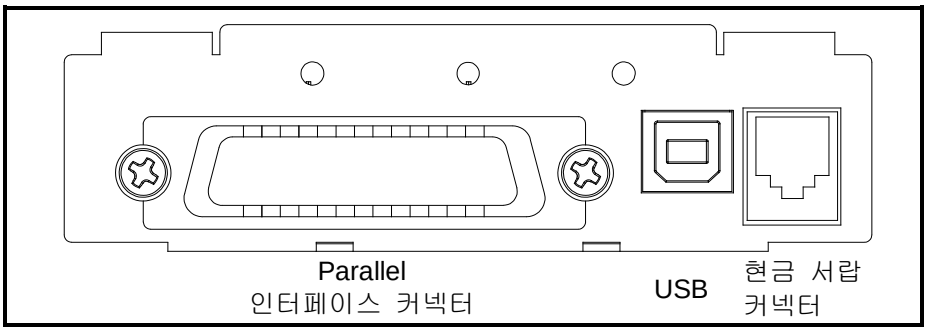

• **병렬(Parallel)**

핀번호	소스	호환성 모드	니블(Nibble) 모드	바이트(Byte)모드
1	호스트	nStrobe	HostClk	HostClk
2	호스트/프린터	데이터 0 (LSB)	-	데이터0 (LSB)
3	호스트/프린터	데이터 1	-	데이터1
4	호스트/프린터	데이터 2	-	데이터 2
5	호스트/프린터	데이터 3	-	데이터 3
6	호스트/프린터	데이터 4	-	데이터 4
7	호스트/프린터	데이터 5	-	데이터 5
8	호스트/프린터	데이터 6	-	데이터 6
9	호스트/프린터	데이터7 (MSB)	-	데이터7 (MSB)
10	프린터	Nack	PtrClk	PtrClk
11	프린터	Busy	PtrBusy /Data3,7	PtrBusy
12	프린터	Perror	AckDataReq/Data2,6	AckDataReq
13	프린터	Select	Xflag/Data1,5	Xflag
14	호스트	nAutoFd	HostBusy	HostBusy
15	-	NC	NC	NC
16	-	GND	GND	GND
17	-	FG	FG	FG
18	프린터	Logic-H	Logic-H	Logic-H
19~30	-	GND	GND	GND
31	호스트	nInit	nInit	nInit
32	프린터	nFault	nDataAvail/Data0,4	nDataAvail
33	-	GND	ND	ND
34	프린터	DK_Status	ND	ND
35	프린터	+5V	ND	ND
36	호스트	nSelectIn	1284-Active	1284-Active

• **USB**

번호	시그널 이름	지정 (색상)	기 능
쉘(Shell)	실드(Shield)	드레인(Drain)케이블	프레임 그라운드
1	VBUS	적색	호스트 전원
2	D-	백색	데이터 줄 (D-)
3	D+	녹색	데이터 줄 (D+)
4	GND	흑색	시그널 그라운드

2-2-3 직렬(Serial) 인터페이스 (RS-232C) + USB : OS Model

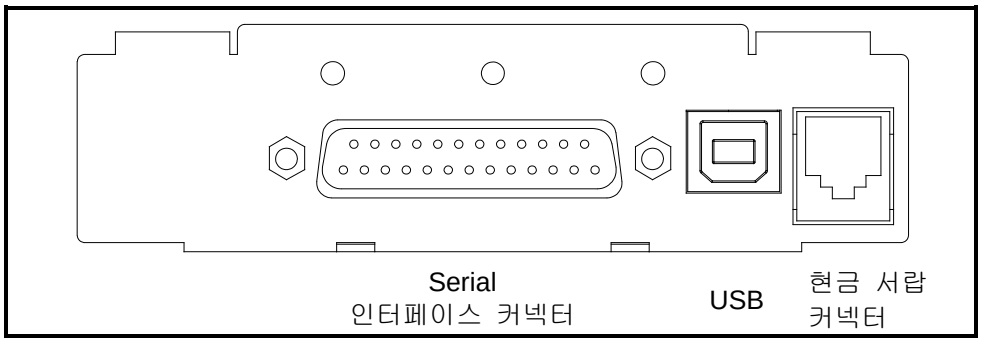

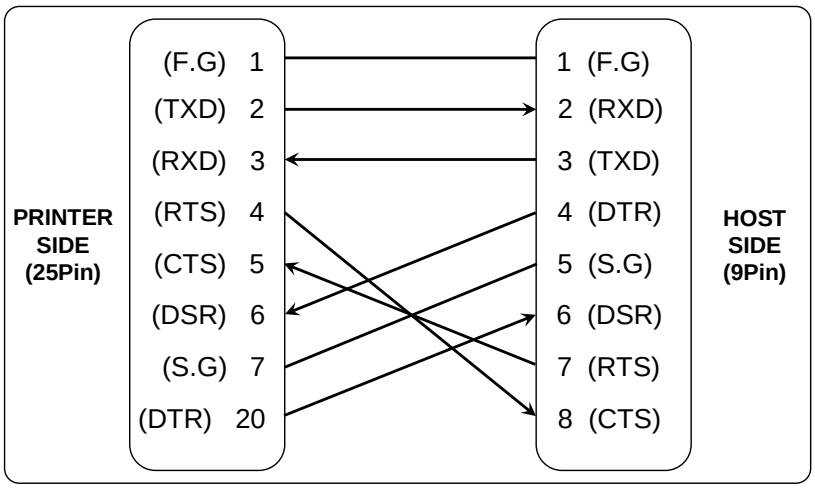

• **직렬(Serial)**

핀 번호	신호명	방향	기능
1	FG	-	프레임 접지
2	TxD	출력	데이타 전송
3	RxD	입력	데이타 수신
6	DSR	입력	Data Set Ready
7	SG	-	신호 접지
20	DTR	출력	Data Terminal Ready

• **USB**

번호	시그널 이름	지정 (색상)	기 능
쉘(Shell)	실드(Shield)	드레인(Drain)케이블	프레임 그라운드
1	VBUS	적색	호스트 전원
2	D-	백색	데이터 줄 (D-)
3	D+	녹색	데이터 줄 (D+)
4	GND	흑색	시그널 그라운드

2-2-4 현금 서랍 (DRAWER) 커넥터

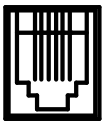

6

핀 번호	시그널 이름	방 향
1	프레임 그라운드	-
2	드로어 킥-아웃 드라이브 시그널 1	출력
3	드로어 개/폐 시그널	입력
4	+24V	-
5	드로어 킥-아웃 드라이브 시그널 2	출력
6	시그널 그라운드	-

3. 스위치 설정

3-1 딥(DIP) 스위치 설정

거의 모든 사용자에게는 공장 출하 시에 설정한 값이 최상이지만, 특별한 요구사항이 있는 경우 DIP 스위치를 바꿀 수 있습니다. 프린터에는 두 세트의 DIP 스위치가 있습니다. 이 스위치들의 기능은 다음 표에 나와있습니다.

• DIP 스위치 1

스위치	기능	ON	OFF	기본값
1-1	에뮬레이션(Emulation) 선택 (*1)	다음 표 참조		OFF
1-2				
1-3	자동 절단기	가능	불가능	ON
1-4	SRP-275 호환	가능	불가능	OFF
1-5	시리얼 인터페이스 선택	메모리 스위치	DIP 스위치	OFF
1-6	절단 후 NV 비트 이미지 #1 인쇄	가능	불가능	OFF
1-7	용지 부족 센서	가능	불가능	ON
1-8	인쇄 열	42	40	OFF

• DIP 스위치 2 (RS232C 직렬 인터페이스 모델)

스위치	기능	ON	OFF	기본값
2-1	데이터 수신 오류	무시	출력 “?”	OFF
2-2	블랙마크 센서	가능	불가능	OFF
2-3	핸드 셰이킹(handshaking)	XON/XOFF	DTR/DSR	OFF
2-4	단어 길이	7 bit	8 bit	OFF
2-5	패러티(parity) 확인	가능	불가능	OFF
2-6	패러티 선택	짝수	홀수	OFF
2-7	변조 속도(Baud rate) 선택 (*2)	다음 표 참조		OFF
2-8				OFF

• DIP 스위치 2 (병렬 인터페이스 모델)

스위치	기능	ON	OFF	기본값
2-1	자동 줄 바꿈	가능	불가능	OFF
2-2	블랙마크 센서	가능	불가능	OFF
2-3~8	미정의			OFF

참고

(*1) 에뮬레이션 선택 (DSW1-1과 1-2)

에뮬레이션	1-1	1-2
BXL/POS	OFF	OFF
BXL/POS-KP	ON	ON
STAR	OFF	ON
CITIZEN	ON	OFF

- BXL/POS-KP(Kitchen Printer 모드) : 자동 절단 또는 용지 부족 시 버저 울림

(*2) 변조 속도 선택 (전송 속도)

전송	2-7	2-8
2400 보드	ON	ON
4800 보드	OFF	ON
9600 보드	OFF	OFF
19200 보드	ON	OFF

3-1-1 Citizen(iDP 3550) 모드를 위한 DIP 스위치 설정

• DIP 스위치 1

스위치	기능	ON	OFF	기본값
1-1 1-2	에뮬레이션 선택 (*1)	다음 표 참조		OFF
1-3	자동 절단기	가능	불가능	OFF
1-4	CBM 명령어	CBM2 모드 (iDP3530 시스템)	CBM1 모드 (iDP3540 시스템)	OFF
1-5 1-6 1-7	국제 문자 (*2)	다음 표 참조		ON
1-8	CR 모드	CR	CR+LF	OFF

• DIP 스위치 2 (RS232C 직렬 인터페이스 모드)

스위치	기능	ON	OFF	기본값
2-1	단어 길이	8bit	7bit	ON
2-2	패러티 확인	불가능	가능	ON
2-3	패러티 선택	ODD	EVEN	ON
2-4	핸드 셰이킹	DTR/DSR	XON/XOFF	ON
2-5 2-6	변조 속도 선택 (*3)	다음 표 참조		OFF
2-7	용지 부족 센서	가능	불가능	OFF
2-8	메커니즘 형식	그래픽	문자	OFF

참고

(*1) 에뮬레이션 선택 (DSW1-1과 1-2)

에뮬레이션	1-1	1-2
BXL/POS	OFF	OFF
BXL/POS-KP	ON	ON
STAR	OFF	ON
CITIZEN	ON	OFF

- BXL/POS-KP(Kitchen Printer 모드) : 자동 절단 또는 용지 부족 시 버저 울림

(*2) 국제 문자 선택

No. / 국가	DSW1-5	DSW1-6	DSW1-7	코드 페이지
미국	ON	ON	ON	페이지 0 (PC437 : 미국)
프랑스	OFF	ON	ON	페이지 2 (PC850 : 다국어(Multilingual))
독일	ON	OFF	ON	
영국	OFF	OFF	ON	
덴마크	ON	ON	OFF	페이지 5 (PC865 : 북유럽(Nordic))
스웨덴	OFF	ON	OFF	
이탈리아	ON	OFF	OFF	페이지 2 (PC850 : 다국어(Multilingual))
윈도우 코드	OFF	OFF	OFF	윈도우 코드

(*3) 변조 속도 선택 (전송 속도)

전송	2-5	2-6
2400 보드	ON	ON
4800 보드	OFF	ON
9600 보드	OFF	OFF
19200 보드	ON	OFF

3-1-2 Star(SP500) 모드를 위한 DIP 스위치 설정

• DIP 스위치 1

스위치	기능	ON	OFF	기본값
1-1	에뮬레이션 선택 (*1)	다음 표 참조		OFF
1-2				
1-3	자동 절단기	가능	불가능	OFF
1-4	검정/적색 인쇄	가능	불가능	OFF
1-5	예약			OFF
1-6				
1-7				
1-8				

• DIP Switch 2 (RS232C serial interface model)

Switch	Function	ON	OFF	Default
2-1	예약			OFF
2-2				
2-3	핸드 셰이킹	XON/XOFF	DTR/DSR	OFF
2-4	단어 길이	7bit	8bit	OFF
2-5	패러티 확인	가능	불가능	OFF
2-6	패러티 선택	짝수	홀수	OFF
2-7	변조 속도 선택 (*2)	다음 표 참조		OFF
2-8				OFF

참고

(*1) 에뮬레이션 선택 (DSW1-1 과 1-2)

에뮬레이션	1-1	1-2
BXL/POS	OFF	OFF
BXL/POS-KP	ON	ON
STAR	OFF	ON
CITIZEN	ON	OFF

- BXL/POS-KP(Kitchen Printer 모드) : 자동 절단 또는 용지 부족 시 버저 울림

(*2) 변조 속도 선택 (전송 속도)

전송	2-7	2-8
2400 보드	ON	ON
4800 보드	OFF	ON
9600 보드	OFF	OFF
19200 보드	ON	OFF

주의

DIP 스위치 설정 변경은 프린터 전원을 끈 상태에서 해야 합니다. 켠 상태에서의 변경은 인식되지 않습니다.

3-1-3 DIP 스위치 설정 변경

설정을 변경해야 하는 경우, 다음 절차에 따라 변경하십시오.

주의
프린터를 손상시킬 수 있는 전기 단락을 방지하기 위해, DIP 스위치 커버를 분리하기 전에 프린터를 끄십시오.

1) 프린터가 꺼져 있는지 확인합니다.
2) DIP 스위치 커버에 있는 나사를 분리합니다. 그런 다음, 아래 그림에서와 같이 DIP 스위치 커버를 벗겨냅니다.
3) 핀셋이나 작은 스크류 드라이버와 같이 끝이 뾰족한 도구를 이용해 스위치를 설정합니다.
4) DIP 스위치 커버를 다시 덮은 다음, 나사로 조입니다.

참고
새로 설정한 사항은 프린터를 켜면 적용됩니다.

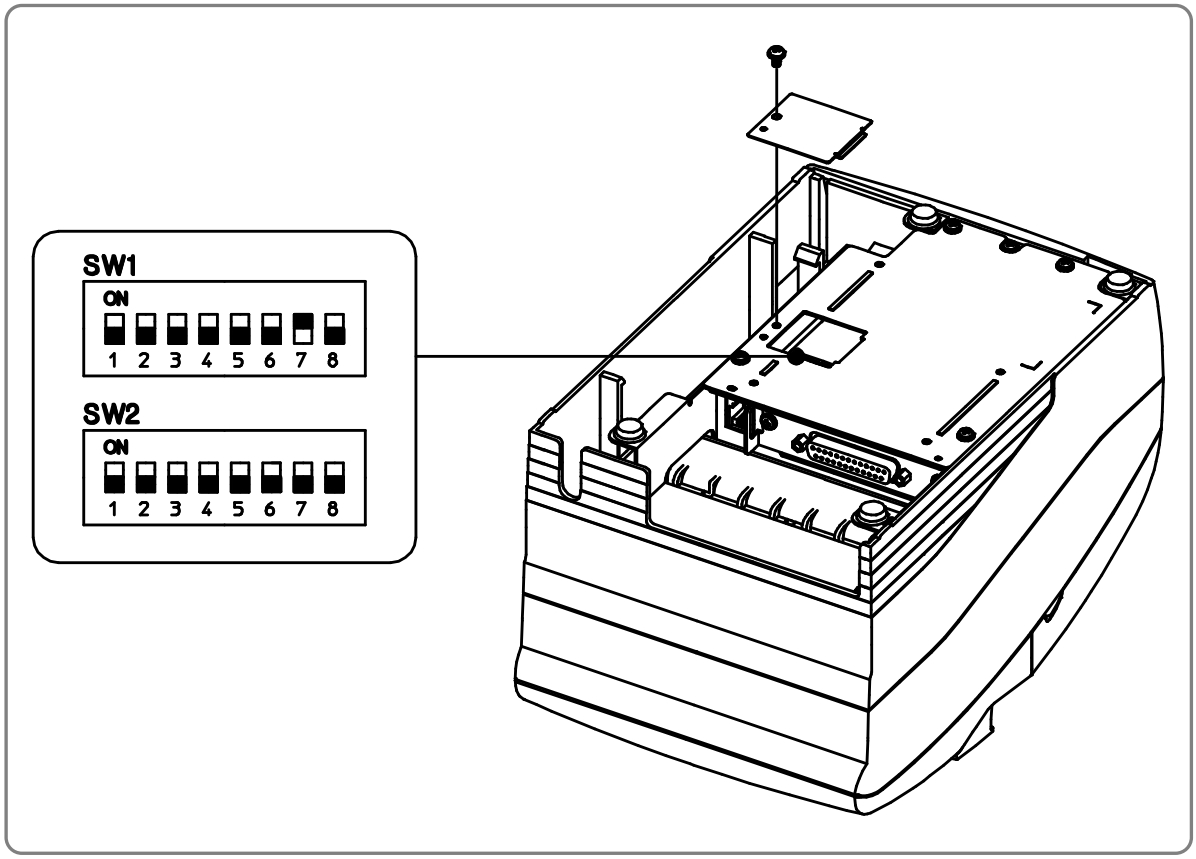

3-2 메모리 스위치 설정

이 프린터는 소프트웨어적인 메모리 스위치가 있습니다. 메모리 스위치는 MSW 2”,“MSW 8”, “사용자 설정값”, “직렬 통신 상태”를 가집니다.
메모리 스위치 설정 유틸리티는 아래 표와 같이 ON 또는 OFF를 설정합니다.
(기본값: 모두 OFF)

참고
메모리 스위치는 두 가지 방법으로 변경이 되어집니다.
- 메모리 스위치 설정 유틸리티
- 명령어로 제어

메모리 스위치 설정은 NV 메모리에 저장됩니다.
그러므로 프린터가 꺼져있다면 설정값은 변경되지 않습니다.

• **메모리 스위치 2**

스위치	기능	ON	OFF
1	내부 버저 활성/비활성	비활성	활성
2	외부 버저 활성/비활성	활성	비활성
3	예약	-	OFF로 고정
4~8	코드 페이지 선택 (*1)	다음 표 참조	

참고
원하는 코드 페이지는 다음과 같이 메모리 스위치 2-4~8을 사용하여 선택할 수 있습니다.
(설정값 : 16진수)

(*1) 코드 페이지 선택

MSW 2-8	MSW 2-7	MSW 2-6	MSW 2-5	MSW 2-4	문자표
0	0	0	0	0	페이지 0 (PC437 : 영어(U.S.A))
0	0	0	0	1	페이지 1 (일본어 카타카나(Katakana))
0	0	0	1	0	페이지 2 (PC850 : 다국어(Multilingual))
0	0	0	1	1	페이지 3 (PC860 : 포르투갈어(Portuguese))
0	0	1	0	0	페이지 4 (PC863 : 캐나다 프랑스어(Canadian-French))
0	0	1	0	1	페이지 5 (PC865 : 북유럽어(Nordic))
0	0	1	1	0	페이지 16 (WPC1252 : 라틴어(Latin1))
0	0	1	1	1	페이지 17 (PC866 : 러시아어(Russian))
0	1	0	0	0	페이지 18 (PC852 : 라틴어2(Latin2))
0	1	0	0	1	페이지 19 (PC858 : 유럽어(European))
0	1	0	1	0	페이지 21 (PC862 : 히브리어(Israel))
0	1	0	1	1	페이지 22 (PC864 : 아라비아어(Arabic))
0	1	1	0	0	페이지 23 (태국어 문자 코드 42(Thai character code 42))
0	1	1	0	1	페이지 24 (WPC1253 : 그리스어(Greek))
0	1	1	1	0	페이지 25 (WPC1254 : 터키어(Turkish))
0	1	1	1	1	페이지 26 (WPC1257 : 발트어파(Baltic))
1	0	0	0	0	페이지 27 (이란어(Farsi))
1	0	0	0	1	페이지 28 (WPC1251 : 러시아어(Russian)) (*2)
1	0	0	1	0	페이지 29 (PC737 : 그리스어(Greek)) (*2)
1	0	0	1	1	페이지 30 (PC775 : 발트어파(Baltic)) (*2)
1	0	1	0	0	페이지 31 (태국어 문자 코드 14(Thai character code 14))
1	0	1	0	1	페이지 32 (OldCode : 히브리어(Israel))
1	0	1	1	0	페이지 33 (WPC1255 : 히브리어(Israel))
1	0	1	1	1	페이지 34 (태국어 문자 코드 11(Thai character code 11))
1	1	0	0	0	페이지 35 (태국어 문자 코드 18(Thai character code 18))
1	1	0	1	0	페이지 37 (PC857 : 터키어(Turkish))
1	1	0	1	1	페이지 38 (PC928 : 그리스어(Greek))
1	1	1	1	0	페이지 41 (WPC1258 : 베트남어(Vietnam))

(*2) 폰트 **B**만 가능합니다.

- 메모리 스위치 **8**

스위치	기능	**ON**	**OFF**
1	역 인쇄	On	Off
2	Font(폰트) 설정	Font B	Font A
3	용지없음 부저 설정	Off	On
4~5	예약	Off로 고정	

- 직렬 통신

기능	선택값
변조 속도	2400 bps, 4800 bps, 9600 bps, 19200 bps
패리티	없음, 홀수, 짝수, -
핸드셰이크	DSR/DTR, XON/XOFF
데이터 길이	7 bit, 8 bit

참고

직렬 통신 상태를 조정하기 위한 두 가지 방법으로 DIP 스위치와 메모리 스위치가 있습니다. DIP 스위치 1-5의 선택으로 DIP 스위치와 메모리 스위치를 선택할 수 있습니다. 직렬 통신 설정을 가능하게 하기 위해 DIP 스위치 1-5의 직렬 인터페이스 선택 기능을 메모리 스위치로 조정해야만 합니다.

3-2-1 Star 모드를 위한 메모리 설정

• **설정**

메모리 스위치는 MSW 0에서 MSW 8까지 있습니다. 메모리 스위치는 비휘발성 메모리인 플래시 메모리에 저장됩니다. 설정을 변경하기 위해서는 호스트 컴퓨터에서 다음 명령어를 전송해야 합니다.

[명칭] 메모리 스위치 설정

[형식] ASCII ESC GS # ***m {n1 n2 n3 0n4}$_0$ ... {n1 n2 n3 n4}$_8$*** LF NUL

16진수 1B 1D 23 ***m {n1 n2 n3 0n4}$_0$ ... {n1 n2 n3 n4}$_8$*** 0A 00

10진수 27 29 35 ***m {n1 n2 n3 0n4}$_0$ ... {n1 n2 n3 n4}$_8$*** 10 0

[범위] m = "W", "T", ",", "+", "-", "@"

"0" ≤ ***n1,n2,n3,n4*** ≤ "9",

"A" ≤ ***n1,n2,n3,n4*** ≤ "F"

[설명] 메모리 스위치를 설정하기 위해 다음의 클래스들에 의해 지정된 정의 명령어를 사용하여 메모리 스위치를 정의한 후 저장하기 위해 명령어를 보내십시오. 프린터는 비휘발성 메모리에 명령어에 의해 정의 되어진 설정값을 저장한 후 자동으로 재시작됩니다.

비휘발성 메모리에 명령어를 보내는 동안 프린터의 전원을 끄지 마십시오. 전원을 끄면 메모리 스위치 설정이 무효가 됩니다. 또한 모든 메모리 스위치 설정이 초기화 되거나 기본값 설정으로 되돌아 갑니다.

비휘발성 메모리의 수명을 고려하고 이 명령어의 중복 사용을 피하여 주십시오.

기능	클래스	*m*	***{n1 n2 n3 0n4}$_0$ ...{n1 n2 n3 n4}$_8$***
데이터 정의 (데이터 명세서)	정의	","	***{n1 n2 n3 0n4}$_0$ ...{n1 n2 n3 n4}$_8$***
데이터 정의 (지정 비트 설정)	정의	"+"	***{n1 n2 n3 0n4}$_0$ .. {n1 n2 n3 n4}$_8$***
데이터 정의 (지정 비트 삭제)	정의	"-"	***{n1 n2 n3 0n4}$_0$ .. {n1 n2 n3 n4}$_8$***
데이터 정의 (모든 데이터 삭제)	정의	"@"	"0000"에 고정
데이터 정의 작성과 재설정	저장	"W"	"0000"에 고정
데이터 정의 작성과 재설정과 시험 인쇄	저장	"T"	"0000"에 고정

(Ex) 시험 인쇄를 위한 메모리 스위치 1-8 = 0; 메모리 스위치 2-7 = 1: 메모리 스위치 2-A =1:

```
PRINT #1, CHR$(&H1B);CHR$(&H1D);CHR$(&H23);CHR$(&H2D); ' <ESC><GS> # -
PRINT #1, CHR$(&H30);CHR$(&H30);CHR$(&H30);CHR$(&H30); ' 0000
PRINT #1, CHR$(&H30);CHR$(&H31);CHR$(&H30);CHR$(&H30); ' 0100
PRINT #1, CHR$(&H30);CHR$(&H30);CHR$(&H30);CHR$(&H30); ' 0000
PRINT #1, CHR$(&H30);CHR$(&H30);CHR$(&H30);CHR$(&H30); ' 0000
PRINT #1, CHR$(&H30);CHR$(&H30);CHR$(&H30);CHR$(&H30); ' 0000
PRINT #1, CHR$(&H30);CHR$(&H30);CHR$(&H30);CHR$(&H30); ' 0000
PRINT #1, CHR$(&H30);CHR$(&H30);CHR$(&H30);CHR$(&H30); ' 0000
PRINT #1, CHR$(&H30);CHR$(&H30);CHR$(&H30);CHR$(&H30); ' 0000
PRINT #1, CHR$(&H30);CHR$(&H30);CHR$(&H30);CHR$(&H30);CHR$(&H0A);CHR$(0); ' 0000
<LF><NUL>
PRINT #1, CHR$(&H1B);CHR$(&H1D);CHR$(&H23);CHR$(&H2B); ' <ESC><GS> # +
PRINT #1, CHR$(&H30);CHR$(&H30);CHR$(&H30);CHR$(&H30); ' 0000
PRINT #1, CHR$(&H30);CHR$(&H30);CHR$(&H30);CHR$(&H30); ' 0000
PRINT #1, CHR$(&H30);CHR$(&H34);CHR$(&H38);CHR$(&H30); ' 0480
PRINT #1, CHR$(&H30);CHR$(&H30);CHR$(&H30);CHR$(&H30); ' 0000
PRINT #1, CHR$(&H30);CHR$(&H30);CHR$(&H30);CHR$(&H30); ' 0000
PRINT #1, CHR$(&H30);CHR$(&H30);CHR$(&H30);CHR$(&H30); ' 0000
PRINT #1, CHR$(&H30);CHR$(&H30);CHR$(&H30);CHR$(&H30); ' 0000
PRINT #1, CHR$(&H30);CHR$(&H30);CHR$(&H30);CHR$(&H30); ' 0000
PRINT #1, CHR$(&H30);CHR$(&H30);CHR$(&H30);CHR$(&H30); CHR$(&H0A);CHR$(0); '
0000<LF><NUL>
PRINT #1, CHR$(&H1B);CHR$(&H1D);CHR$(&H23);CHR$(&H54); ' <ESC><GS> # T
PRINT #1, CHR$(&H30);CHR$(&H30);CHR$(&H30);CHR$(&H30);CHR$(&H0A);CHR$(&H0); ' 0000
<LF><NUL>
```

• 기본값 설정

메모리 스위치 0에서 8까지의 기본값 설정은 아래와 같습니다.
1 byte 문자 국가 (표준 명세서 (SBCS))와 2 byte 문자 국가 (중국어 문자 명세서 (DBCS))를 위해 다양하게 설정됩니다.

- 표준 명세서 (SBCS)

메모리 스위치 번호	공장 출하 설정 예 (***n1***, ***n2***, ***n3***, ***n4***)
MSW 0	"0000"
MSW 1	"0000"
MSW 2	"0000"
MSW 3	"0000"
MSW 4	"0000"
MSW 5	"0000"
MSW 6	"0000"
MSW 7	"0000"
MSW 8	"0000"

- 중국어 문자 명세서(DBCS) (중국)

메모리 스위치 번호	공장 출하 설정 예(***n1***, ***n2***, ***n3***, ***n4***)
MSW 0	"0010"
MSW 1	"0000"
MSW 2	"0000"
MSW 3	"0000"
MSW 4	"0000"
MSW 5	"0000"
MSW 6	"0000"
MSW 7	"0000"
MSW 8	"0000"

• 기능

- 메모리 스위치 0

Bit	기능	**0**	**1**
F~C	예약	Off로 고정	
B~A	적색과 검정 (검정과 흰색 역상) 명령어 (*3)	다음 표 참고	
9~5	예약		
4	국가 명세서 (*1)	SBCS (1byte 국가)	DBCS (2byte 국가)
3~2	<FF> 명령어 (*2)	다음 표 참고	
1~0	예약	Off로 고정	

참고

(*1) 국가 명세서

국가	MSW 0-4 = 0	MSW 0-4 = 1
해외	표준 명세서	중국어 문자

(*2) <FF> 명령어 기능 선택

MSW 0-3	MSW 0-2	<FF> 명령어 기능	<FF> 명령어 기능
자동 절단기 모델		사용자 절단 모델 (SRP-275IIIA 모델)	
0	0	폼(form) 이송 실행	폼(form) 이송 실행
0	1	절단 위치로 용지를 이송한 후 부분(partial) 절단 실행(*3)	사용자 절단 위치로 용지 이송
1	0	폼(form) 이송 실행	폼(form) 이송 실행
1	1	절단 위치로 용지를 이송한 후 부분(partial) 절단 실행(*3)	사용자 절단 위치로 용지 이송

(*3) 적색과 검정 **(**검정과 흰색 역상**)** 명령어

MSW 0-B	MSW 0-A	<ESC> 4 / <ESC> 5 명령어 기능
0	0	적색/검정 인쇄 (1회 인쇄)
0	1	<선택사항 1> 적색/검정 + 강조 (2회 겹침 인쇄)
1	0	<선택사항 2> 윗줄 + 밑줄 + 강조 (2회 겹침 인쇄)
1	1	<선택사항 3> 윗줄 + 밑줄 + 이중 높이 확대 + 강조 (4회 겹침 인쇄)

이 설정은 다음에 오는 적색(흰색/검정 역상) 인쇄 명령어를 설정할 때 명확히 꾸미기 위한 기능을 합니다. 기존의 적색/검정(흰색/검정 역상) 인쇄를 대신하는 기능입니다.

- <ESC> “4”: 적색 (흰색/검정 역상) 인쇄
- <ESC> “5”: 적색 (흰색/검정 역상) 인쇄 취소

꾸미기를 취소하기 위해 <ESC> 5를 사용할 때, 이전에 설정된 꾸미기로 되돌립니다. (밑줄, 윗줄, 이중 높이 확대 그리고 강조와 같은 꾸미기는 설정을 위해 명령어를 사용하지 않았다면 취소됩니다. (예를 들어 밑줄을 위한 <ESC> “-“ 1 명세).
이 설정은 ANK 문자와 블록 문자에서만 가능하다. IBM 블록 문자와 12 도트 수직 문자의 조합으로 된 중국어 문자는 불가능합니다. (IBM 블록 문자와 중국어 문자는 이 명령어를 가지고 꾸미기를 할 수 없습니다.)

- 메모리 스위치 **1**

Bit	기능	0	1
F~5	예약	Off로 고정	
E~5			
4	0 형태	일반	슬래시(slash) 0
3~0	국제 문자 (*1)	다음 표 참고	

참고

(*1) 국제 문자 기본값 설정

MSW1-3	MSW1-2	MSW1-1	MSW1-0	국제 문자
0	0	0	0	미국 (U.S.A)
0	0	0	1	프랑스 (France)
0	0	1	0	독일 (Germany)
0	0	1	1	영국 (U.K.)
0	1	0	0	덴마크1 (Denmark1)
0	1	0	1	스웨덴 (Sweden)
0	1	1	0	이탈리아 (Italy)
0	1	1	1	스페인1 (Spain1)
1	0	0	0	일본 (Japan)
1	0	0	1	노르웨이 (Norway)
1	0	1	0	덴마크2 (Denmark2)
1	0	1	1	PC-999

- 메모리 스위치 **2**

Bit	기능	0	1
F	예약	Off로 고정	
E	용지삽입 후 인쇄준비를 위해 어떻게 복구할 것인가	이송 버튼 누름	자동 복구
D~4	예약	Off로 고정	
3	전후 관계에서 본 자동 절단 기능 (*1)	불가능	가능
2			
1~0	용지 거의 없음 기능 (*2)	다음 표 참고	

참고

(*1) 전후 관계에서 본 자동 절단 기능

이는 7/6 인치 이상 연속으로 용지 이송 명령어로 이송했을 때 용지는 자동 절단됩니다.

호스트가 <ESC> “d”0처럼 이스케이프(escape) 시퀀스(sequence)를 보낼 수 없는 경우 1/6 인치 줄 이송 코드 <LF>가 7번 보내졌다면 용지를 절단할 수 있습니다.

(*2) 용지 없음 센서 기능

MSW 2-1	MSW 2-0	용지 없음 센서 기능
0	0	불가능
0	1	불가능
1	0	용지 거의 없음 상태. 인쇄는 용지 없음일 때 정지하지 않고 프린터는 오프라인 되지 않음.
1	1	용지 거의 없음 상태. 인쇄는 용지 없음일 때 정지하고 프린터는 오프라인 됨.

- 메모리 스위치 3

Bit	기능	0	1
F~D	예약	Off로 고정	
C~8	문자표 (*2)	다음 표 참고	
7~2	예약	Off로 고정	
1~0	<CR> 명령어 기능 (*1)	다음 표 참고	

참고

(*1) <CR> 명령어 기능

MSW3-1	MSW3-0 <CR>	Functions
0	**0 무시**	
0	1 무시	
1	0	한 줄 이송을 수행하고 인쇄합니다. (<LF>와 같습니다.)
1	1	인쇄합니다. (줄을 이송하지 않습니다.)

(*2) 문자표 설정

이 설정은 표준 사양 프린터에 가능합니다.

MSW 3-C	MSW 3-B	MSW 3-A	MSW 3-9	MSW 3-8	문자표
0	0	0	0	0	페이지 0 (PC437 : 영어(U.S.A))
0	0	0	0	1	페이지 1 (일본어 카타카나(Katakana))
0	0	0	1	0	페이지 2 (PC850 : 다국어(Multilingual))
0	0	0	1	1	페이지 3 (PC860 : 포르투갈어(Portuguese))
0	0	1	0	0	페이지 4 (PC863 : 캐나다 프랑스어(Canadian-French))
0	0	1	0	1	페이지 5 (PC865 : 북유럽어(Nordic))
0	0	1	1	0	페이지 16 (WPC1252 : 라틴어(Latin1))
0	0	1	1	1	페이지 17 (PC866 : 러시아어(Russian))
0	1	0	0	0	페이지 18 (PC852 : 라틴어2(Latin2))
0	1	0	0	1	페이지 19 (PC858 : 유럽어(European))
0	1	0	1	0	페이지 21 (PC862 : 히브리어(Israel))
0	1	0	1	1	페이지 22 (PC864 : 아라비아어(Arabic))
0	1	1	0	0	페이지 23 (태국어 문자 코드 42(Thai character code 42))
0	1	1	0	1	페이지 24 (WPC1253 : 그리스어(Greek))
0	1	1	1	0	페이지 25 (WPC1254 : 터키어(Turkish))
0	1	1	1	1	페이지 26 (WPC1257 : 발트어파(Baltic))
1	0	0	0	0	페이지 27 (이란어(Farsi))
1	0	0	0	1	페이지 28 (WPC1251 : 러시아어(Russian)) (*3)
1	0	0	1	0	페이지 29 (PC737 : 그리스어(Greek)) (*3)
0	0	0	1	1	페이지 30 (PC775 : 발트어파(Baltic)) (*3)
1	0	1	0	0	페이지 31 (Thai character code 16)
1	0	1	0	1	페이지 32 (OldCode : Israel)
1	0	1	1	0	페이지 33 (WPC1255 : Israel)
1	0	1	1	1	페이지 34 (Thai character code 11)
1	1	0	0	0	페이지 35 (Thai character code 18)
1	1	1	0	0	페이지 37 (PC857 : Tukish)
1	1	1	0	1	페이지 38 (PC928 : Greek)
1	1	1	1	0	페이지 41 (WPC1258 : Vietnam)

(*3) 폰트 B에서만 가능합니다.

- 메모리 스위치 4

Bit	기능	0	1
F~1	예약	Off로 고정	
0	데이터 수신 에러 (직렬)	“?”인쇄	무시

- 메모리 스위치 5

Bit	기능	0	1
F~0	예약	Off로 고정	

- 메모리 스위치 6

Bit	기능	0	1
F~0	예약	Off로 고정	

- 메모리 스위치 7

Bit	기능	0	1
F~0	예약	Off로 고정	

4. 리본 카트리지 설치

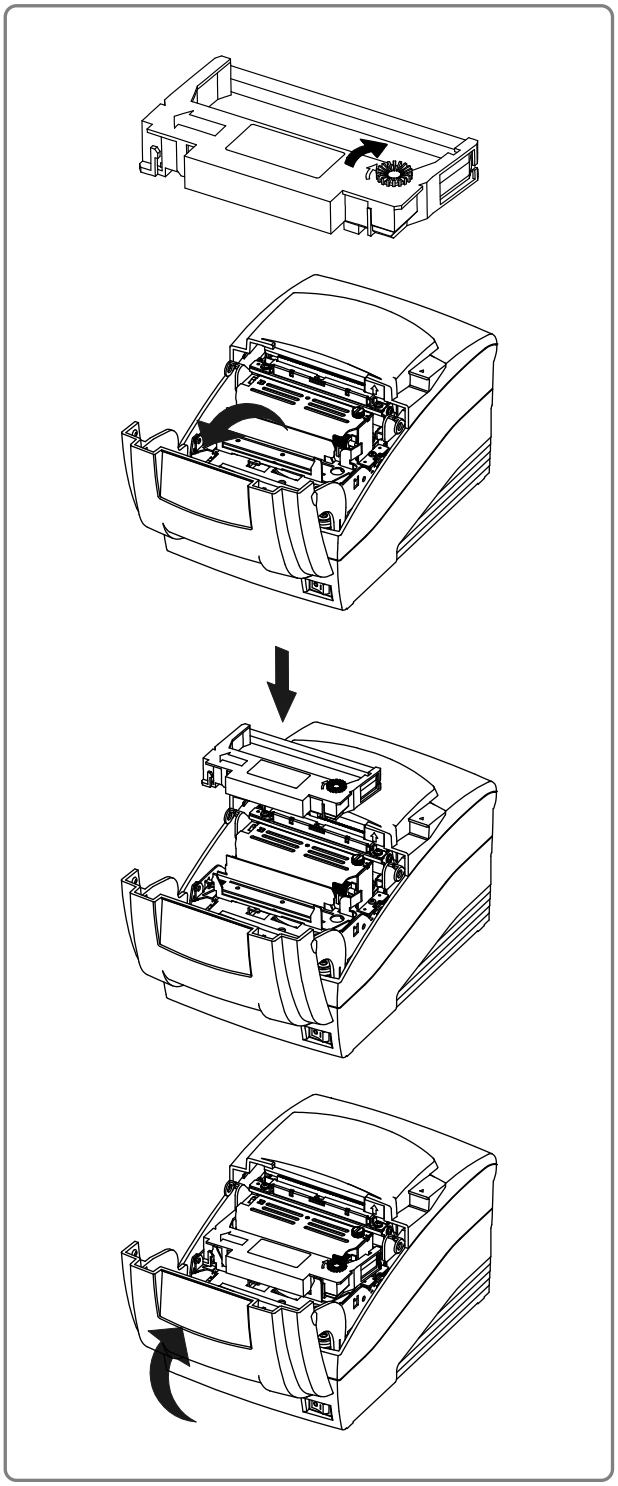

1) 리본 카트리지를 삽입하기 전, 리본의 꼬임을 방지하기 위하여 손잡이를 시계 방향으로 돌립니다

2) 프린터의 앞면 커버를 엽니다.

3) 사용한 리본 카트리지가 있다면 꺼내십시오.

4) 그림과 같이 리본 카트리지를 삽입하고 프린터 헤드 뒤에 리본이 장착되도록 각별한 주의를 기울이십시오.

5) 리본 카트리지를 삽입하는 동안 리본이 카트리지 안에서 자유롭게 움직일 수 있도록 하기 위해 손잡이를 다시 한번 시계방향으로 돌립니다.

6) 프린터의 앞면 커버를 닫습니다.

참고

당사가 지정한 리본카트리지를 사용하지 않을 경우 인쇄품질저하 및 오작동이 발생할 수 있으며 이로인한 프린터의 불량은 보증수리를 받을 수 없습니다.
당사 지정 리본카트리지 사양은 본 매뉴얼 '9-3'을 참고하시기 바랍니다.

5. 용지(Roll) 넣기

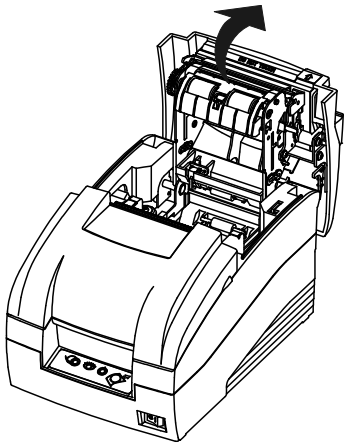

1) 열림 버튼을 밀어 뒷면 커버를 엽니다.

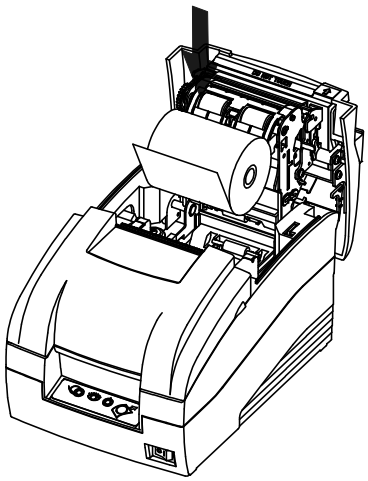

2) 다 사용한 롤 용지의 지관을 분리합니다.

3) 그림과 같이 롤 용지를 삽입합니다.

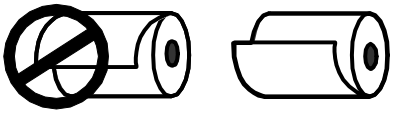

4) 용지가 롤 용지에서 공급되어야 하는 올바른 방향을 알아두십시오.

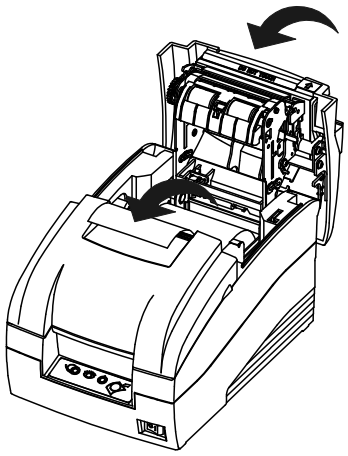

5) 그림과 같이 약간의 용지를 당깁니다. 그런 다음, 뒷면 커버를 닫고 여분의 용지는 프린터 앞면으로 잡아 당겨 찢어냅니다.

⚠ *주의*

뒷면 커버를 열 때 자동 절단기의 칼날에 손을 대면 안됩니다.

6. 벽걸이 설치 (선택사항)

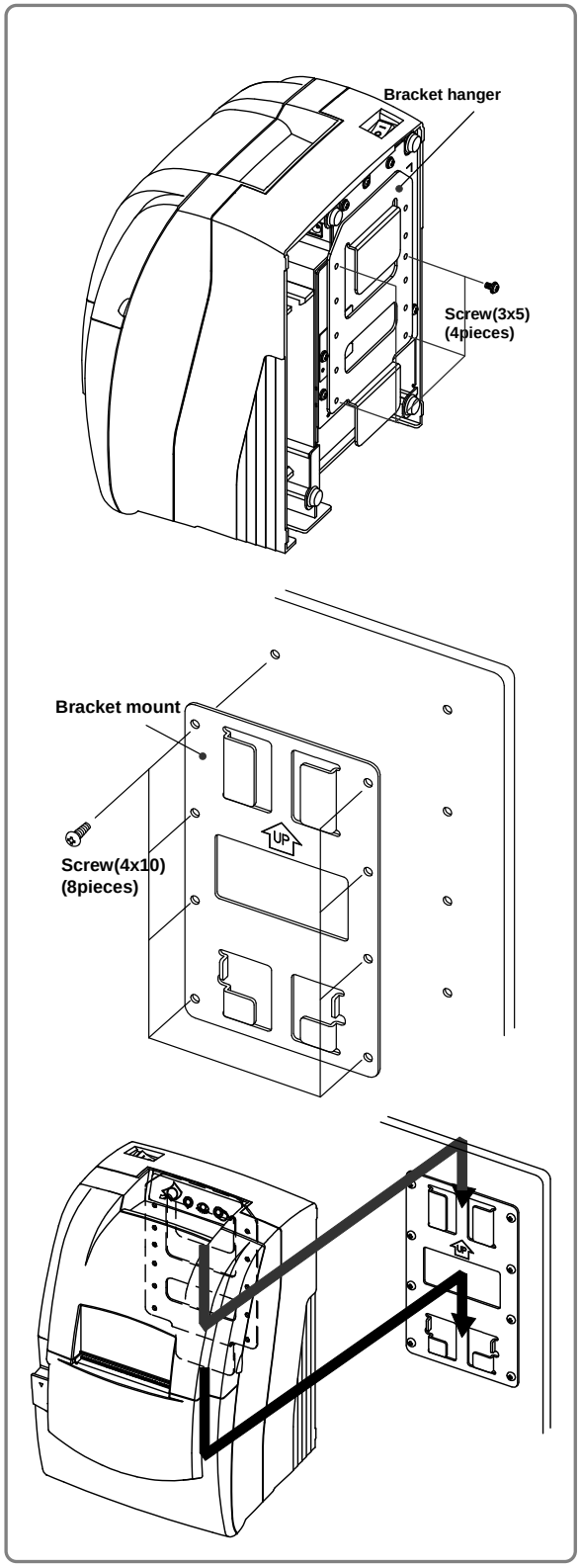

1) 프린터를 뒤집고 브라켓 행어를 부착하기 위해 4개의 나사로 조인다.

2) 그림과 같이 화살표 방향이 위로 향하게 하여 단단한 벽에 브라켓 마운트를 8개의 나사로 조입니다. 브라켓 마운트는 항상 고정된 상태로 수직을 유지하십시오.

3) 그림과 같이 프린터에 부착된 브라켓 행어를 벽에 고정된 브라켓 마운트에 끼워넣습니다.

참고

벽걸이 설치는 선택사항입니다. 벽걸이 설치는 용지부족 센서를 지원하지 않기 때문에 Dip Switch 1-7을 OFF해야 합니다. 벽걸이 설치에 대한 자세한 정보는 판매자나 구입한 곳에 문의하십시오.

7. 셀프 테스트

자가 진단을 통해 프린터가 제대로 작동되고 있는지 확인할 수 있습니다. 자가 진단으로 제어 회로, 프린터 메커니즘, 인쇄 품질, ROM 버전, DIP 설정을 확인합니다. 자가 진단은 다른 장치나 소프트웨어와는 독립적으로 실행되므로 프린터를 처음 설정하거나 문제가 있을 경우 자가 진단을 실행하는 것이 좋습니다. 자가 진단 결과, 프린터에 문제가 없을 경우 다른 장치나 소프트웨어를 살펴 보십시오.

• 자가 진단 실행

1) 프린터 전원을 끄고 프린터 커버를 닫습니다.
2) 이송 버튼을 누르면서 전원을 켜고 버튼을 놓으면 급지가 시작됩니다. 자가 진단이 실행되고 프린터 설정이 인쇄됩니다. 테스트 중 용지를 자르고 인쇄가 중지됩니다. (ERROR 표시등이 켜집니다.)
3) 통계 데이터를 인쇄하려면 이송 버튼을 누릅니다.
4) 롤링 ASCII 패턴을 인쇄하려면 이송 버튼을 누릅니다.
5) 롤링 ASCII 패턴이 인쇄되면 자가 진단 모드가 자동으로 종료됩니다.

8. 16진수 인쇄 (Hexadecimal Dumping)

• **16진수 덤프**

이 기능을 통해 제품 사용에 익숙한 사용자는 프린터에서 출력할 데이터를 확인하고 소프트웨어 문제를 감지할 수 있습니다. 16진수 덤프 기능을 실행하면 소프트웨어에서 보내는 모든 명령어와 데이터를 16진수 포맷으로 인쇄합니다.

• **16진수 덤프 기능을 사용하려면 다음 절차를 따르십시오.**

1) 프린터 전원을 끈 후 프린터 뒷면 커버를 엽니다.
2) 이송 버튼을 누른 상태에서 프린터 전원을 켭니다.
3) 뒷면 커버를 닫습니다.
4) 프린터로 데이터를 보내는 데 필요한 소프트웨어 프로그램을 실행됩니다.
   프린터에서 “16진수 덤프”와 두 가지 열 포맷으로 수신된 모든 코드를 인쇄합니다. 첫 번째 열에는 16진수 코드가 포함되며 두 번째 열에는 코드에 해당하는 ASCII 문자가 포함됩니다.

```
Hexadecimal Dump
To terminate hexadecimal dump
Press FEED button three times


1B 21 00 1B 26 02 40 40 . ! . . & . @ @
1B 25 01 1B 63 34 00 1B . % . . c 4 . .
41 42 43 44 45 46 47 48 A B C D E F G H


<Online 16진수  Dump Completed>
```

(ASCII 이외의 코드는 마침표(.)로 인쇄됩니다.)

5) 인쇄가 끝나면 프린터 전원을 끕니다.

9. 사양

9-1 인쇄 사양

항목	설명	비고
인쇄 방식	직렬 충격 도트 방식	
헤드 핀	9핀 직렬 형식	
도트 피치(pitch)	0.352mm (1/72”)	
도트 핀 지름	0.28mm (0.01”)	
인쇄 방향	마찰 이송을 통한 양방향 인쇄 (최단거리 인쇄)	
줄 당 문자 수	최대 42 (문자)	
인쇄 속도	5.1 LPS (Line Per Second)	
인쇄 폭	63.5 mm	
줄 간격	4.233 mm (1/6”)	
용지 이송 방식	마찰 이송	
용지 이송 속도	약 158 mm (6.2”)	
글꼴	7 × 9 / 9 × 9	
문자 집합	영문 숫자 : 95 국제 문자 : 48 확장 그래픽 : 128 × 27 페이지	

9-2 용지 사양

항목	설명	비고
용지 종류	롤 용지	
롤 용지 폭	76±0.5 mm	
롤 용지 지름	최대 ø83 mm (3.27")	
용지 두께 및 무게	두께 : 1겹 0.06~0.085 mm (0.0024~0.0034") 무게 : 52.3~64g/m^2 (0.115~0.1411 lb)	
지관 외경	최대 ø19mm (0.75")	

9-3 리본 카트리지 사양

항목	설명	비고
표준	GRC-201BR	
색상	Black & Red	
크기	13 mm (W)	
수명	GRC-201BR : 1,500,000 문자 (검정) 750,000 문자 (적색)	7×9 폰트 연속 인쇄 ASCII 25℃

참고

당사가 지정한 리본카트리지를 사용하지 않을 경우 인쇄품질저하 및 오작동이 발생할 수 있으며 이로인한 프린터의 불량은 보증수리를 받을 수 없습니다.

9-4 전기적 특성

항목		설명	비고
SMPS 공급 전압		24VDC	
소비 전류 (24V에서의 소비량, 드로어 킥아웃 작동은 제외)	작동시	평균 : 약 0.5A 최고 : 약 1.5A	
	대기시	평균 : 약 0.3A	

참고

드로어 킥아웃 작동 시 최대 1A

9-5 신뢰성

항목	설명	비고
수명	메커니즘 : 약 1.8 천만 줄 자동 절단기 : 약 1.5 백만 회 (EOL(수명 종료)은 프린터 마모 기간이 시작되는 점에 도달한 지점으로 정의됩니다.)	
헤드	핀 당 약 3억 도트	

9-6 환경조건

항목	설명	비고
온도	작동시 : 0~40℃ (32~104˚F) 보관시 : -20~60℃ (-4~140˚F)	
상대 습도	작동시 : 10~80% RH (비응축) 보관시 : 10~90% RH (비응축)	

9-7 치수 및 중량

- 치수

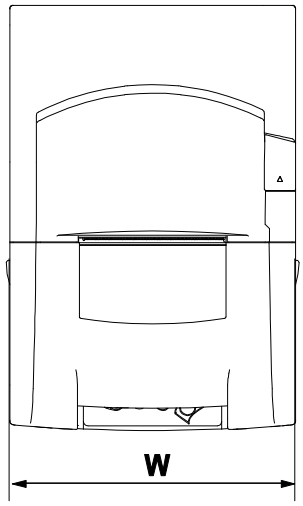

항목	W	D	H
치수 (mm)	160	239	157

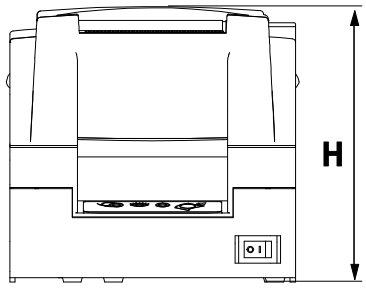

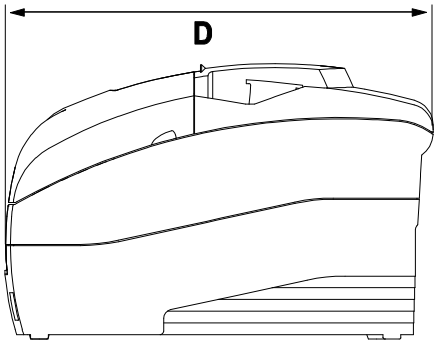

- 무게

대략적인 중량 : 2.5 kg
선적 중량 : 4.0 kg

9-8 선택기능

선택 기능으로 표준 기능을 대체하거나 프린터 성능을 향상 시킬 수 있습니다.
선택 기능은 모두 제조 공정에서 설치되므로 프린터를 주문할 때 선택해야 합니다.

- 자동 절단기 (SRP-275IIIA : 자동 절단기 미포함, SRP-275IIIC : 자동 절단기 포함)

- 인터페이스 (OES: USB+Serial+Ethernet / OS : USB+Serial / OP : USB+Parallel)

- 본체 색상 (아이보리색 / 진회색)

- 블랙 마크 센서 (전면 / 후면)
  블랙마크 프린트 농도 사양(DensiEye 700 사용)
  블랙마크 프린트 농도: 1.0 또는 이상
  블랙마크 프린트 제외 농도: 0.1 또는 이하

---

10. 부록 - 문제 해결

이 장에서는 발생 가능한 프린터 문제에 대한 해결 방법을 설명합니다.

10-1 오류 표시등 깜박임 패턴

프린터가 오류를 감지했을 경우 오류 표시등이 깜빡이고 오프라인으로 되며 모든 프린터 동작이 정지합니다.

• 자동 복구 오류

오류	설명	오류 표시등 깜빡임 패턴	복구
뒷면 커버 열림 오류 (복구 가능 오류일 때 선택)(*1)	인쇄 중 뒷면 커버 열림	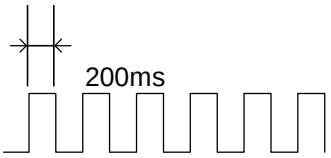	뒷면 커버가 닫혔을 때 자동으로 복구
인쇄 헤드 온도 오류 (*2)	인쇄 헤드 온도가 극도로 높음		인쇄 헤드가 식었을 때 자동으로 복구

참고

(*1) 이 상태는 MSW(메모리 스위치) 8-5, 8-8에 의해 선택됩니다. 뒷면 커버 상태를 감지하는 MSW 8-5를 껐을 때, 이 오류는 발생하지 않습니다. 그러나 “용지없음 오류”를 대신 감지하게 됩니다. 만약 MSW 8-8이 꺼져 있다면, 이 오류는 자동 복구 오류로 처리하지 않습니다.

(*2) 인쇄 헤드 온도 오류는 비정상이 아닙니다.

• 복구 가능 오류

복구 가능 오류가 발생하였을 때, 오류의 원인이 제거된 후에, 프린터는 전원을 끄지 않아도 오류 복구 명령어를 받음으로 오류를 복구할 수 있습니다.

오류	설명	오류 표시등 깜빡임 패턴	복구
뒷면 커버 열림 오류 (*1)	뒷면 커버가 인쇄 중에 열림	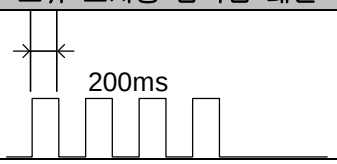	뒷면 커버가 닫혔을 때 자동으로 복구
자동 절단기 오류 (C 타입에 한함)	자동 절단기가 올바르게 동작하지 않음		오류 복구 명령어로 복구
초기 위치 감지 오류 (기계적인 오류)	초기 위치가 용지 걸림과 같은 이유로 인하여 감지할 수 없음	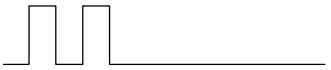	오류 복구 명령어로 복구

참고

(*1) 이 상태는 MSW 8-5, 8-8에 의해 선택됩니다. 뒷면 커버 상태를 감지하는 MSW 8-5를 껐을 때, 이 오류는 발생하지 않고 대신에“용지없음 오류”가 발생합니다. 만약 MSW 8-8이 켜져 있다면, 이 오류는 복구 가능 오류로 처리됩니다.

• 복구 불가능 오류

오류	설명	오류 표시등 깜빡임 패턴	복구
메모리의 R/W 오류 혹은 게이트 어레이	R/W 확인 후, 프린터는 올바르게 동작하지 않음. 이미지 스캐닝을 위한 NV 메모리 쓰기, 읽기, 지우기 올바르게 동작하지 않음.	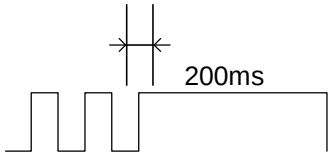	뒷면 커버가 닫혔을 때 자동으로 복구
고전압 오류	전원 공급 전압이 극도로 높음		복구가 불가능
저전압 오류	전원 공급 전압이 극도로 낮음		복구가 불가능
CPU 실행 오류	CPU가 올바르지 않은 주소에서 실행되거나 I/F(인터페이스) 보드가 연결되지 않음		복구가 불가능
인쇄 헤드 온도 감지 회로 오류	인쇄 헤드 온도가 비정상		복구가 불가능

참고

만약 표시등이 깜빡이지 않는다면, 프린터를 잠시 껐다가 켭니다.
만약 여전히 표시등이 깜박인다면, 관리자 또는 서비스 기사에게 문의하십시오.

10-2 프린터에서 인쇄가 시작되지 않습니다

• **조작부 표시등이 켜져 있습니까? 조작부 표시등이 켜져 있지 않다면, 다음을 확인합니다.**
- 프린터 전원이 켜져 있어야 합니다.
- 프린터와 콘센트에 전원 코드가 제대로 연결되어 있어야 합니다.

• **표시등이 켜져 있다면 다음을 확인합니다.**
- 오류 표시등이 깜빡이지 않고 켜져 있으면 프린터가 오프라인 상태임을 의미합니다. 뒷면 커버가 닫혀있는지 확인하고 용지 상태를 점검합니다. 롤 용지 설치 또는 교체 관련 내용은 5장을 참조하십시오.
- 오류 표시등이 깜빡이면 오류가 있음을 의미합니다. 이 경우 프린터를 잠시 껐다가 켭니다. 다시 전원을 켠 후에도 계속 깜박이면 관리자 또는 서비스 기사에게 문의하십시오.
- 용지없음 표시등이 켜져 있으면 프린터 안에 롤 용지가 있는지 확인합니다. 롤 용지 설치 또는 교체 관련 내용은 5장을 참조하십시오.

10-3 프린터에서 인쇄가 중지됩니다

- 오류 표시등이 깜빡이지 않고 켜져 있으면 프린터가 오프라인 상태임을 의미합니다. 뒷면 커버가 닫혀 있는지 확인하고 용지 상태를 점검합니다. 롤 용지 설치 또는 교체에 관련된 내용은 5장을 참조하십시오.
- 오류 표시등이 깜박이면 오류가 있음을 의미합니다. 이 경우 프린터를 잠시 껐다 켭니다. 다시 전원을 켠 후에도 계속 깜박이면 관리자 또는 서비스 기사에게 문의하십시오.
- 프린터 전원을 끄고 용지 걸림을 확인합니다.
  1) 프린터 전원을 끄고 프린터 뒷면 커버를 엽니다.
  2) 용지 걸림을 해결한 후 5장에 설명된 것처럼 급지합니다.
  3) 뒷면 커버를 닫습니다.
  4) 프린터를 켭니다.

10-4 프린터 자가 진단을 하고 싶습니다

- 자가 진단
  프린터가 제대로 작동되고 있는지 확인하려면 자가 진단을 실행합니다.
  자가 진단을 실행하려면 8장을 참조하십시오.
  자가 진단이 작동하지 않으면 관리자 도는 서비스 기사에게 문의하십시오.
  자가 진단이 정상적으로 동작되면 다음을 확인합니다.

  1) 프린터와 컴퓨터가 인터페이스 케이블로 연결되어 있는지 확인합니다. 인터페이스 케이블이 프린터와 컴퓨터 사용에 적합해야 합니다.
  2) 프린터와 컴퓨터의 설정된 데이터 전송이 다를 수 있습니다. 데이터 설정에 대한 프린터의 DIP 스위치 전환 설정이 컴퓨터에 설정된 내용과 같아야 합니다. 자가 진단 인쇄에서 프린터의 인터페이스 설정을 확인할 수 있습니다.

✎ *참고*
계속 프린터에서 인쇄가 진행되지 않으면 구매한 곳이나 공인 서비스 기사에게 문의하십시오.

10-5 인쇄 상태가 좋지 않습니다

리본 카세트의 상태를 확인합니다. 리본 카세트의 수명이 다했으면 4장에 설명된 것처럼 리본 카세트를 교체하십시오.

✎ *참고*
계속 인쇄 상태가 좋지 않다면, 구매한 곳이나 공인 서비스 기사에게 문의하십시오.